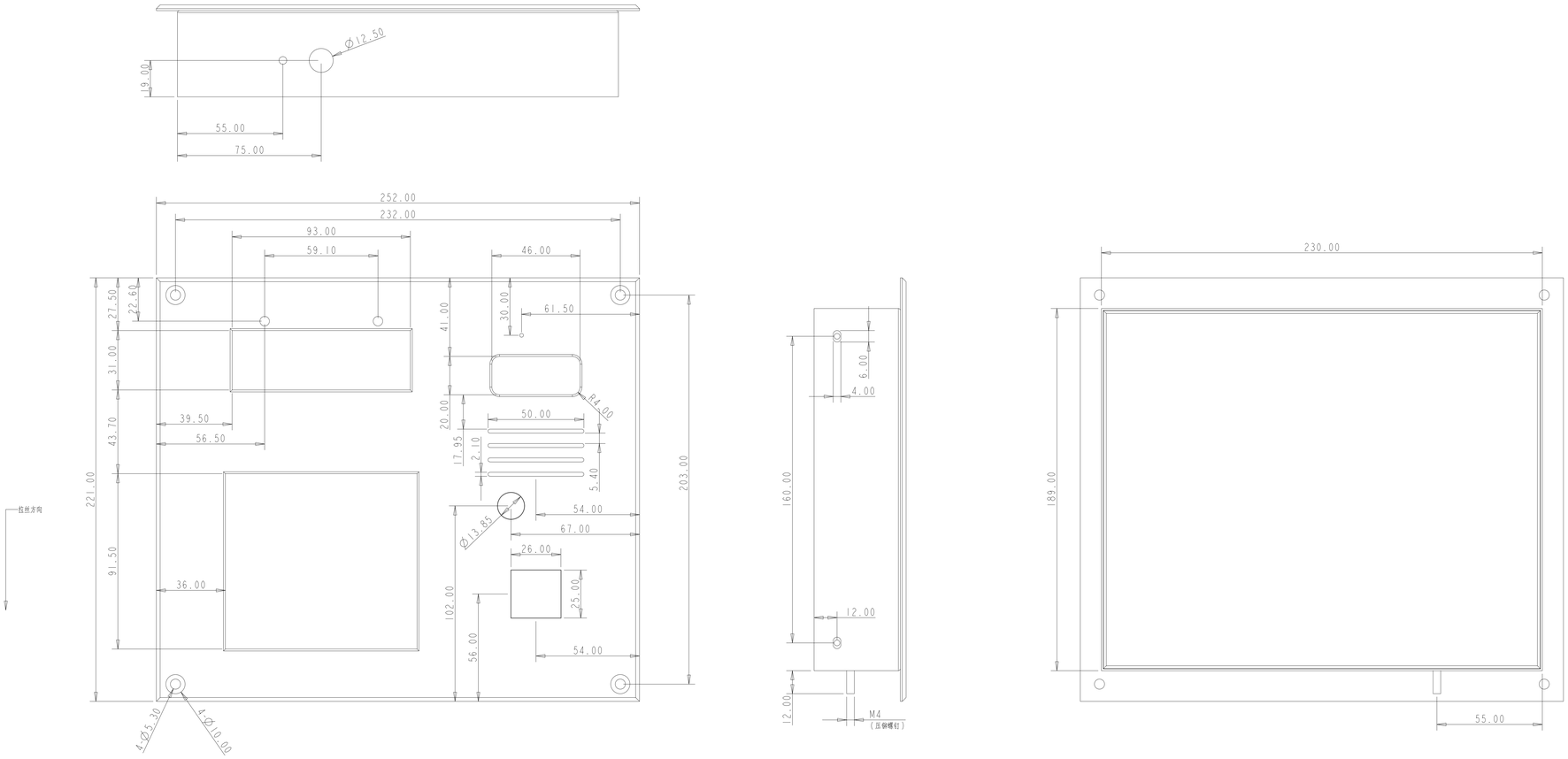

SNK252X

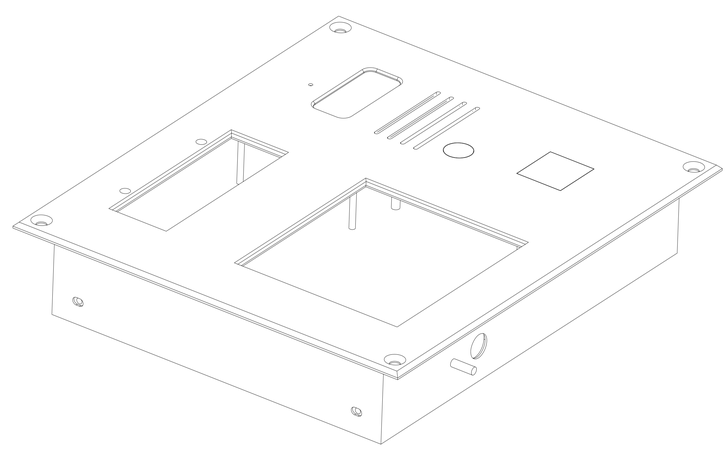

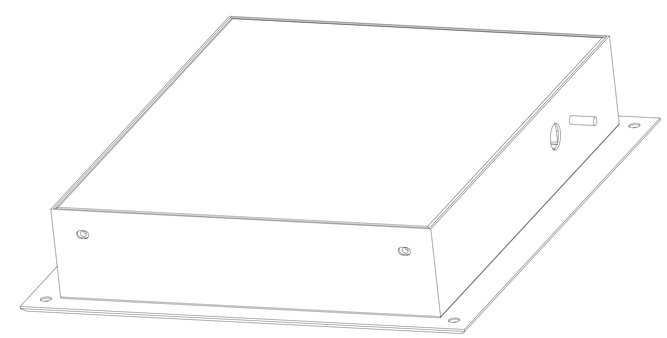

本文件所提供图，未经允许不得进行下列所示用途：复制、发送、传播、出售	设计	深圳市旭子科技有限公司	
尺寸公差为: 1.0mm±0.1 1.5mm±0.15	审核		
角 度: 1.0mm±0.10°	批准		视图方向
表面粗糙度: 0.10	重量		图号 A0
表面处理:	比例	数量	第 张 共 张