вид спереди

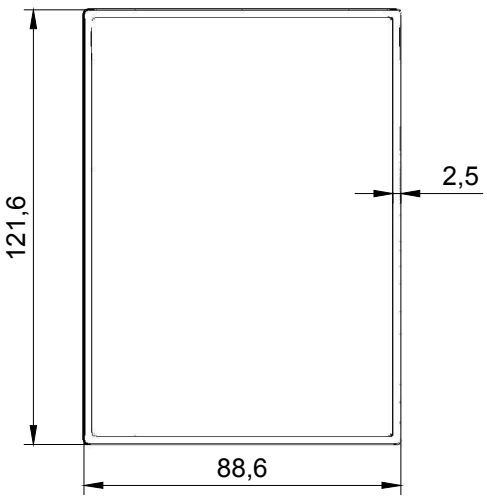

вид слева

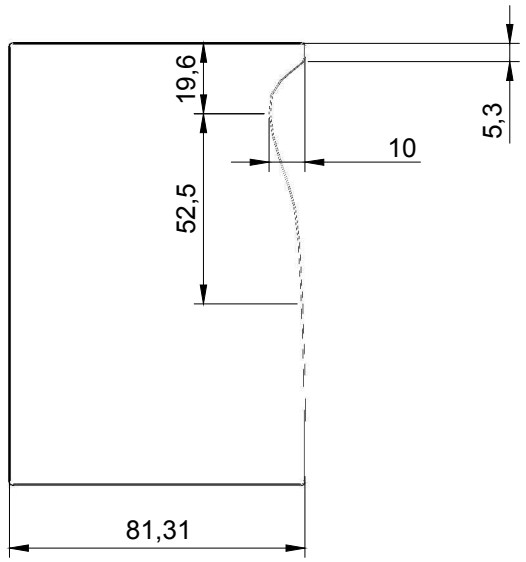
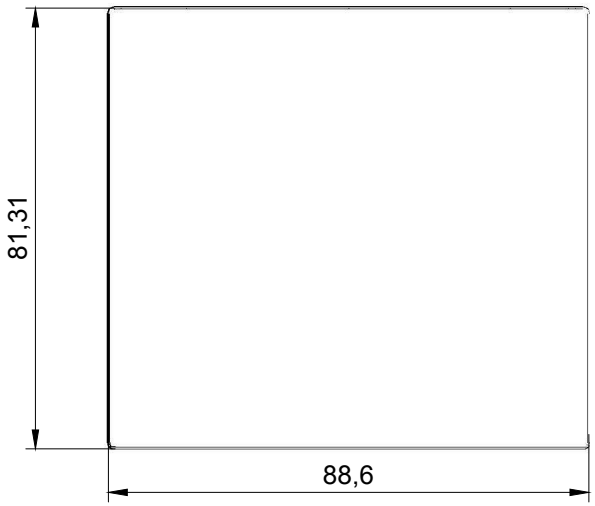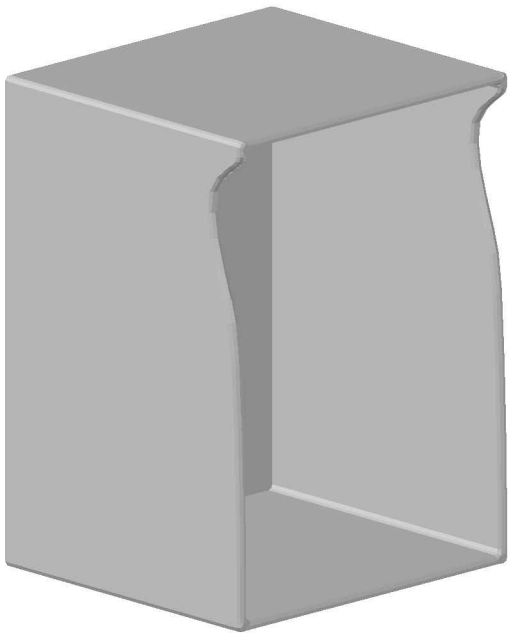
вид сверху